Слуховое окно STAR-STV(N)

Назначение



Слуховые окна STAR-STV(N) имеют одну (STV(N)-1) или две (STV(N)-2) открывающие створки. Используются для организации естественной вентиляции чердачных и мансардных помещений. Предназначены для монтажа в строительные проемы врезным или накладным способом в зависимости от модели. Крепление решеток производится непосредственно на стену.

Конструкция

Решетка изготовлена из алюминиевого вентиляционного уголка 45х45 мм (STV), либо квадратной трубы 30х30мм (STN) в виде прямоугольной несущей рамы, уголка 30х15мм в качестве рамки створки и неподвижно закрепленных под углом 35° горизонтально расположенных Z-образных ламелей. Решетки данного вида включают в себя изделия стандартных типоразмеров, а также возможно изготовление треугольной, пятиугольной и других форм по эскизам заказчика, возможно изготовление любых размеров с шагом 1 мм.
По умолчанию открывание створки **НАРУЖУ.**

Размер



Минимальные рекомендуемые размер:
200 мм х 200 мм.
Максимальные рекомендуемые размер:
для STAR-STV(N)-1 - 750 мм х 750 мм, для STAR-STV(N)-2 - 1500 мм х 1500 мм.

Комплектация

По дополнительному запросу слуховые окнамогут быть изготовлены с использованием нестандартных профилей рамы, усиленных ламелей, петель и прочих элементов конструкции.

Слуховое окно STAR-STV(N)

Конструкция

STAR-STV-1

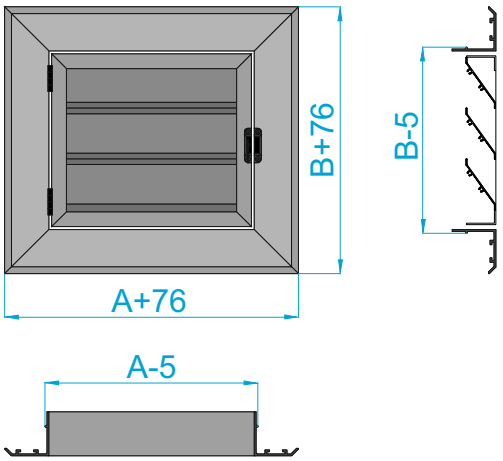

STAR-STV-2

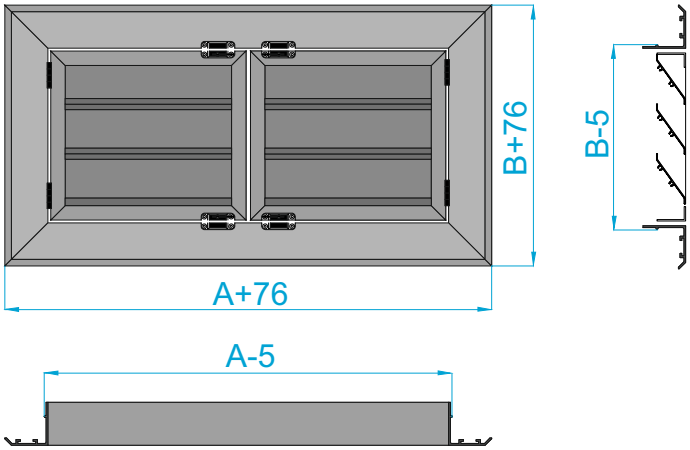

Профиль рамы

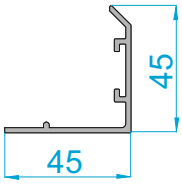

Ламель

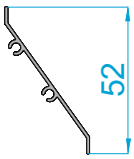

Профиль дверцы

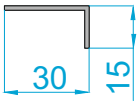

STAR-STN-1

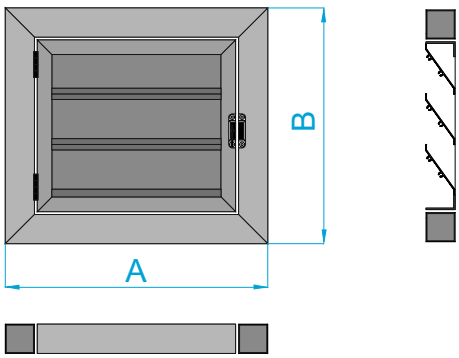

STAR-STN-2

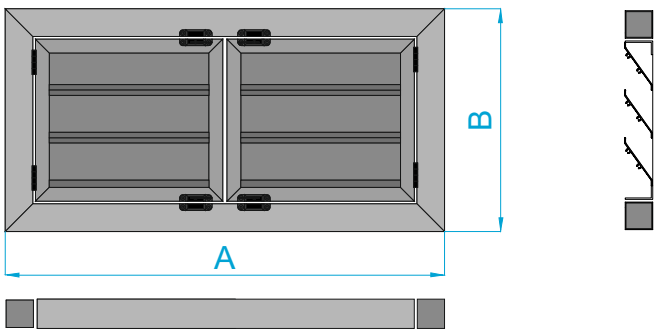

Профиль рамы

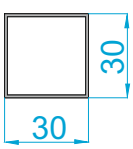

Ламель

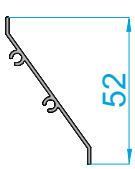

Профиль дверцы

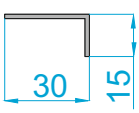

Слуховое окно STAR-STV(N)

Технические характеристики

Типоразмер STAR-STV(N)		Условный типоразмер по ширине, А (мм)																	
		100	150	200	250	300	350	400	500	600	700	800	900	1000	1100	1200	1300	1400	1500
Условный типоразмер по высоте, В (мм)	100	$F_{с.с.}$, м²	0,0041	0,0062	0,0082	0,0103	0,0123	0,0144	0,0164	0,0205	0,0246	0,0287	0,0328	0,0369	0,0410	0,0451	0,0492	0,0533	0,0574	0,0615
		m, кг	0,18	0,22	0,26	0,30	0,34	0,39	0,43	0,51	0,60	0,68	0,77	0,85	0,94	1,02	1,10	1,19	1,27	1,36
	150	$F_{с.с.}$, м²	0,0062	0,0092	0,0123	0,0154	0,0185	0,0215	0,0246	0,0308	0,0369	0,0431	0,0492	0,0554	0,0615	0,0677	0,0738	0,0800	0,0861	0,0923
		m, кг	0,22	0,27	0,32	0,37	0,43	0,48	0,53	0,64	0,74	0,85	0,95	1,05	1,16	1,26	1,37	1,47	1,58	1,68
	200	$F_{с.с.}$, м²	0,0082	0,0123	0,0164	0,0205	0,0246	0,0287	0,0328	0,0410	0,0492	0,0574	0,0656	0,0738	0,0820	0,0902	0,0984	0,1066	0,1148	0,1230
		m, кг	0,26	0,32	0,38	0,45	0,51	0,57	0,63	0,76	0,88	1,01	1,13	1,26	1,38	1,51	1,63	1,76	1,88	2,01
	250	$F_{с.с.}$, м²	0,0103	0,0154	0,0205	0,0256	0,0308	0,0359	0,0410	0,0513	0,0615	0,0718	0,0820	0,0923	0,1025	0,1128	0,1230	0,1333	0,1435	0,1538
		m, кг	0,30	0,37	0,44	0,52	0,59	0,66	0,74	0,88	1,03	1,17	1,32	1,46	1,61	1,75	1,90	2,04	2,19	2,33
	300	$F_{с.с.}$, м²	0,0123	0,0185	0,0246	0,0308	0,0369	0,0431	0,0492	0,0615	0,0738	0,0861	0,0984	0,1107	0,1230	0,1353	0,1476	0,1599	0,1722	0,1845
		m, кг	0,34	0,42	0,51	0,59	0,67	0,75	0,84	1,00	1,17	1,33	1,50	1,67	1,83	2,00	2,16	2,33	2,49	2,66
	350	$F_{с.с.}$, м²	0,0144	0,0215	0,0287	0,0359	0,0431	0,0502	0,0574	0,0718	0,0861	0,1005	0,1148	0,1292	0,1435	0,1579	0,1722	0,1866	0,2009	0,2153
		m, кг	0,38	0,48	0,57	0,66	0,75	0,85	0,94	1,13	1,31	1,50	1,68	1,87	2,05	2,24	2,43	2,61	2,80	2,98
	400	$F_{с.с.}$, м²	0,0164	0,0246	0,0328	0,0410	0,0492	0,0574	0,0656	0,0820	0,0984	0,1148	0,1312	0,1476	0,1640	0,1804	0,1968	0,2132	0,2296	0,2460
		m, кг	0,42	0,53	0,63	0,73	0,84	0,94	1,04	1,25	1,45	1,66	1,87	2,07	2,28	2,48	2,69	2,90	3,10	3,31
	500	$F_{с.с.}$, м²	0,0205	0,0308	0,0410	0,0513	0,0615	0,0718	0,0820	0,1025	0,1230	0,1435	0,1640	0,1845	0,2050	0,2255	0,2460	0,2665	0,2870	0,3075
		m, кг	0,51	0,63	0,75	0,88	1,00	1,12	1,25	1,49	1,74	1,99	2,23	2,48	2,73	2,97	3,22	3,46	3,71	3,96
	600	$F_{с.с.}$, м²	0,0246	0,0369	0,0492	0,0615	0,0738	0,0861	0,0984	0,1230	0,1476	0,1722	0,1968	0,2214	0,2460	0,2706	0,2952	0,3198	0,3444	0,3690
		m, кг	0,59	0,73	0,88	1,02	1,16	1,31	1,45	1,74	2,02	2,31	2,60	2,89	3,17	3,46	3,75	4,03	4,32	4,61
	700	$F_{с.с.}$, м²	0,0287	0,0431	0,0574	0,0718	0,0861	0,1005	0,1148	0,1435	0,1722	0,2009	0,2296	0,2583	0,2870	0,3157	0,3444	0,3731	0,4018	0,4305
		m, кг	0,67	0,84	1,00	1,16	1,33	1,49	1,66	1,98	2,31	2,64	2,96	3,29	3,62	3,95	4,27	4,60	4,93	5,26
	800	$F_{с.с.}$, м²	0,0328	0,0492	0,0656	0,0820	0,0984	0,1148	0,1312	0,1640	0,1968	0,2296	0,2624	0,2952	0,3280	0,3608	0,3936	0,4264	0,4592	0,4920
		m, кг	0,76	0,94	1,12	1,31	1,49	1,68	1,86	2,23	2,60	2,96	3,33	3,70	4,07	4,44	4,80	5,17	5,54	5,91
	900	$F_{с.с.}$, м²	0,0369	0,0554	0,0738	0,0923	0,1107	0,1292	0,1476	0,1845	0,2214	0,2583	0,2952	0,3321	0,3690	0,4059	0,4428	0,4797	0,5166	0,5535
		m, кг	0,84	1,04	1,25	1,45	1,66	1,86	2,06	2,47	2,88	3,29	3,70	4,11	4,51	4,92	5,33	5,74	6,15	6,56
	1000	$F_{с.с.}$, м²	0,0410	0,0615	0,0820	0,1025	0,1230	0,1435	0,1640	0,2050	0,2460	0,2870	0,3280	0,3690	0,4100	0,4510	0,4920	0,5330	0,5740	0,6150
		m, кг	0,92	1,15	1,37	1,59	1,82	2,04	2,27	2,72	3,17	3,62	4,06	4,51	4,96	5,41	5,86	6,31	6,76	7,21
	1100	$F_{с.с.}$, м²	0,0451	0,0677	0,0902	0,1128	0,1353	0,1579	0,1804	0,2255	0,2706	0,3157	0,3608	0,4059	0,4510	0,4961	0,5412	0,5863	0,6314	0,6765
		m, кг	1,00	1,25	1,49	1,74	1,98	2,23	2,47	2,96	3,45	3,94	4,43	4,92	5,41	5,90	6,39	6,88	7,37	7,86
	1200	$F_{с.с.}$, м²	0,0492	0,0738	0,0984	0,1230	0,1476	0,1722	0,1968	0,2460	0,2952	0,3444	0,3936	0,4428	0,4920	0,5412	0,5904	0,6396	0,6888	0,7380
		m, кг	1,09	1,35	1,62	1,88	2,15	2,41	2,68	3,21	3,74	4,27	4,80	5,33	5,86	6,39	6,92	7,45	7,98	8,51
	1300	$F_{с.с.}$, м²	0,0533	0,0800	0,1066	0,1333	0,1599	0,1866	0,2132	0,2665	0,3198	0,3731	0,4264	0,4797	0,5330	0,5863	0,6396	0,6929	0,7462	0,7995
		m, кг	1,17	1,45	1,74	2,03	2,31	2,60	2,88	3,45	4,02	4,59	5,16	5,73	6,30	6,87	7,45	8,02	8,59	9,16
	1400	$F_{с.с.}$, м²	0,0574	0,0861	0,1148	0,1435	0,1722	0,2009	0,2296	0,2870	0,3444	0,4018	0,4592	0,5166	0,5740	0,6314	0,6888	0,7462	0,8036	0,8610
		m, кг	1,25	1,56	1,86	2,17	2,47	2,78	3,09	3,70	4,31	4,92	5,53	6,14	6,75	7,36	7,97	8,58	9,20	9,81
	1500	$F_{с.с.}$, м²	0,0615	0,0923	0,1230	0,1538	0,1845	0,2153	0,2460	0,3075	0,3690	0,4305	0,4920	0,5535	0,6150	0,6765	0,7380	0,7995	0,8610	0,9225
		m, кг	1,34	1,66	1,99	2,31	2,64	2,96	3,29	3,94	4,59	5,24	5,90	6,55	7,20	7,85	8,50	9,15	9,80	10,46

Аэродинамические характеристики решеток STAR-STV(N)

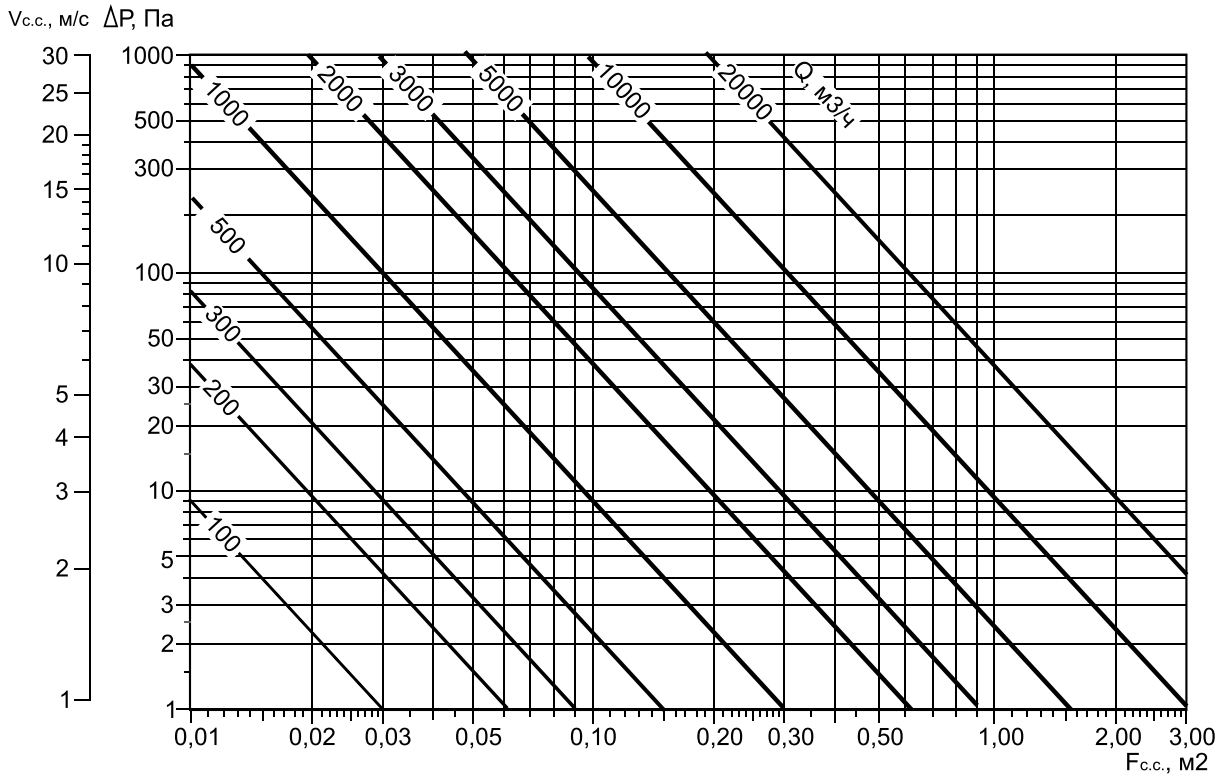

Встраиваемый (STAR-STV1(2))



Накладной (STAR-STN1(2))

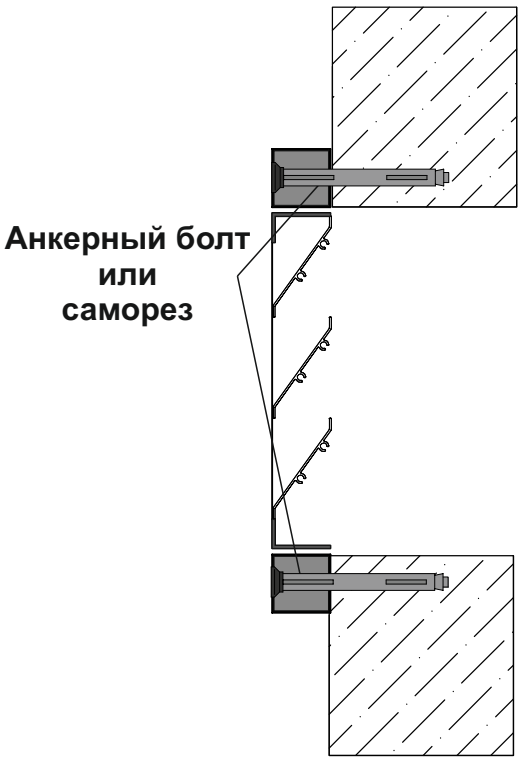

Пример заказа

STAR-STV-1-Л, 300x300, RAL9016, МО

Тип решетки — **STV**
(**STV** - встраиваемого типа
STN - накладного типа)

Количество створок — **1** (1-одна, 2-две)

Тип открывания створок — **Л** (Л-левое, П-правое
Л/П - для двухстворчатых)

Размер проёма по ширине (А), мм для STV
Габаритный размер решетки по ширине (А), мм для STN — **300**

Размер проёма по высоте (В), мм для STV
Габаритный размер решетки по высоте (В), мм для STN — **300**

Покрытие — **RAL9016**
(выберите цвет по классической шкале RAL)

Тип крепления* — **МО**
(МО - монтажные отверстия Ø4 мм)

** - при отсутствии необходимости символ не указывается*