Пластиковый диффузор DVS

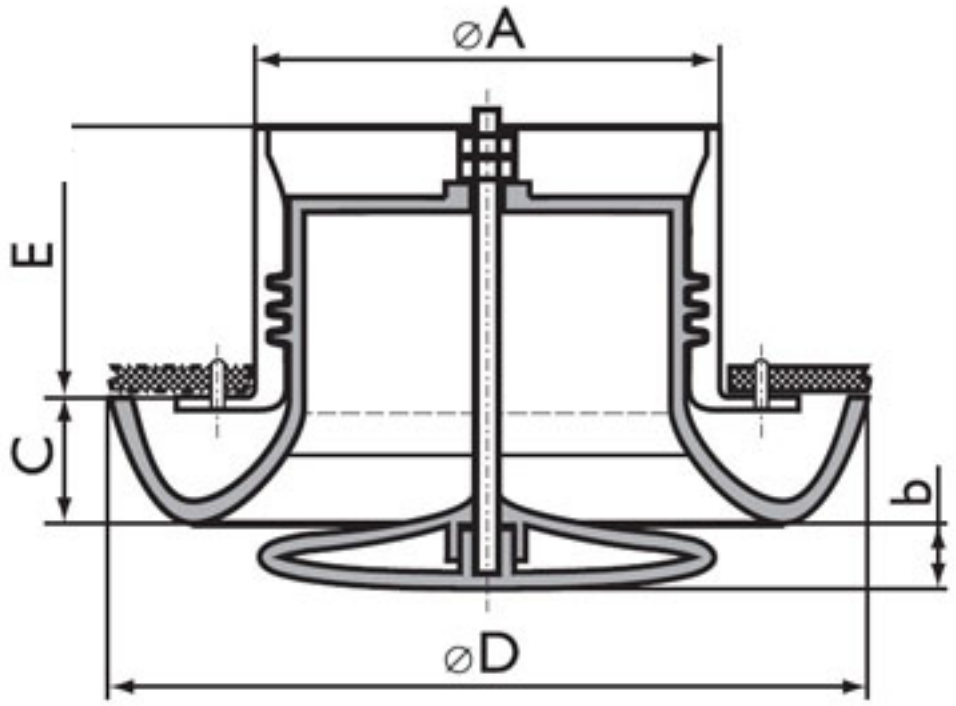

Тип диффузора	⌀A	⌀D	⌀E	⌀C	Вес не более, кг
DVA 100	100	150	55	16	0,20
DVA 125	125	170	55	16	0,25
DVA 160	160	215	60	16	0,35
DVA 200	200	258	60	16	0,45

Модель	F_0, м²	b, мм	Кол-во оборотов обтекателя, N	L_A<20дБ (А)				L_A<25дБ (А)				L_A<35дБ (А)					L_A<45дБ (А)			
				Lд, м³/ч	Рп, Па	дальнобойность, м при Vх, м/с		Lд, м³/ч	Рп, Па	дальнобойность, м при Vх, м/с		Lд, м³/ч	Рп, Па	дальнобойность, м при Vх, м/с			Lд, м³/ч	Рп, Па	дальнобойность, м при Vх, м/с	
						0.2	0.5			0.2	0.5			0.2	0.5	0.75			0.5	0.75
b=0,1A - горизонтальная настилающаяся веерная струя																				
DVA 100	0.007	10	10	55	36	0.7	0.3	80	77	1.1	0.4	120	174	1.6	0.6	0.4	150	271	0.8	0.5
DVA 125	0.011	12	12	85	34	0.9	0.4	120	67	1.3	0.5	180	150	1.9	0.8	0.5	230	246	1.0	0.7
DVA 160	0.018	13	16	140	32	1.1	0.5	200	66	1.6	0.7	280	129	2.3	0.9	0.6	350	201	1.1	0.8
DVA 200	0.029	16	20	200	27	1.3	0.5	250	41	1.6	0.7	350	81	2.3	0.9	0.6	450	134	1.2	0.8
DVA 250	0.046	20	25	280	21	1.4	0.6	370	36	1.9	0.8	520	71	2.7	1.1	0.7	700	129	1.5	1.0
b=0,15A - горизонтальная настилающаяся веерная струя																				
DVA 100	0.007	15	15	80	21	0.8	0.3	120	46	1.2	0.5	160	82	1.6	0.6	0.4	220	156	0.9	0.6
DVA 125	0.011	19	19	130	21	1.0	0.4	170	36	1.4	0.5	240	71	1.9	0.8	0.5	320	127	1.0	0.7
DVA 160	0.018	19	24	180	14	1.1	0.4	260	30	1.6	0.6	370	60	2.3	0.9	0.6	520	119	1.3	0.9
DVA 200	0.029	24	30	250	11	1.2	0.5	350	22	1.7	0.7	530	50	2.6	1.0	0.7	740	97	1.4	1.0
DVA 250	0.046	30	37,5	350	9	1.4	0.5	500	18	1.9	0.8	800	45	3.1	1.2	0.8	1100	85	1.7	1.1
b=0,2A - горизонтальная настилающаяся веерная струя																				
DVA 100	0.007	20	20	80	17	2.0	0.8	120	38	3.0	1.2	160	67	4	1.6	1.1	220	126	2.2	1.5
DVA 125	0.011	25	25	130	17	2.6	1.0	170	29	3.4	1.4	240	58	4.8	1.9	1.3	320	103	2.5	1.7
DVA 160	0.018	26	32	180	12	2.8	1.1	260	24	4.0	1.6	370	49	5.7	2.3	1.5	520	96	3.2	2.1
DVA 200	0.029	32	40	250	9	3.1	1.2	350	18	4.3	1.7	530	40	6.5	2.6	1.7	740	79	3.6	2.4
DVA 250	0.046	40	50	350	7	3.4	1.4	500	14	4.9	1.9	800	36	7.8	3.1	2.1	1100	69	4.3	2.8

НАЗАД

Модель	$F_в$, м²	Кол-во оборотов обечайки, N	b, мм	L_A<25дБ (А)			L_A<35дБ (А)			L_A<45дБ (А)		
				$L_в$, м³/ч	Рв, Па	$V_в$, м/с	$L_в$, м³/ч	Рв, Па	$V_в$, м/с	$L_в$, м³/ч	Рв, Па	$V_в$, м/с
				b=0,1A								
DVA 100	0.007	10	10	80	64	3,3	120	145	4,9	150	226	6,1
DVA 125	0.011	12	12	100	39	2,5	170	112	4,3	230	205	5,9
DVA 160	0.018	13	16	170	40	2,6	240	79	3,6	340	159	5,1
DVA 200	0.029	16	20	250	35	2,4	300	50	2,9	500	138	4,8
DVA 250	0.046	20	25	350	27	2,1	450	44	2,7	750	123	4,5
				b=0,15A								
DVA 100	0.007	15	15	130	48	5,3	170	81	7,0	230	149	9,4
DVA 125	0.011	19	19	170	31	4,3	230	57	5,9	330	118	8,4
DVA 160	0.018	19	24	250	24	3,8	370	52	5,6	500	96	7,6
DVA 200	0.029	24	30	350	19	3,4	510	40	4,9	750	87	7,2
DVA 250	0.046	30	37,5	500	15	3,0	700	30	4,2	1000	61	6,0
				b=0,2A								
DVA 100	0.007	20	20	130	32	5,3	170	55	7,0	230	101	9,4
DVA 125	0.011	25	25	170	21	4,3	230	39	5,9	330	80	8,4
DVA 160	0.018	26	32	250	16	3,8	370	36	5,6	500	65	7,6
DVA 200	0.029	32	40	350	13	3,4	510	27	4,9	750	59	7,2
DVA 250	0.046	40	50	500	10	3,0	700	20	4,2	1000	42	6,0